GRIEZUMS 1-1
BK-2

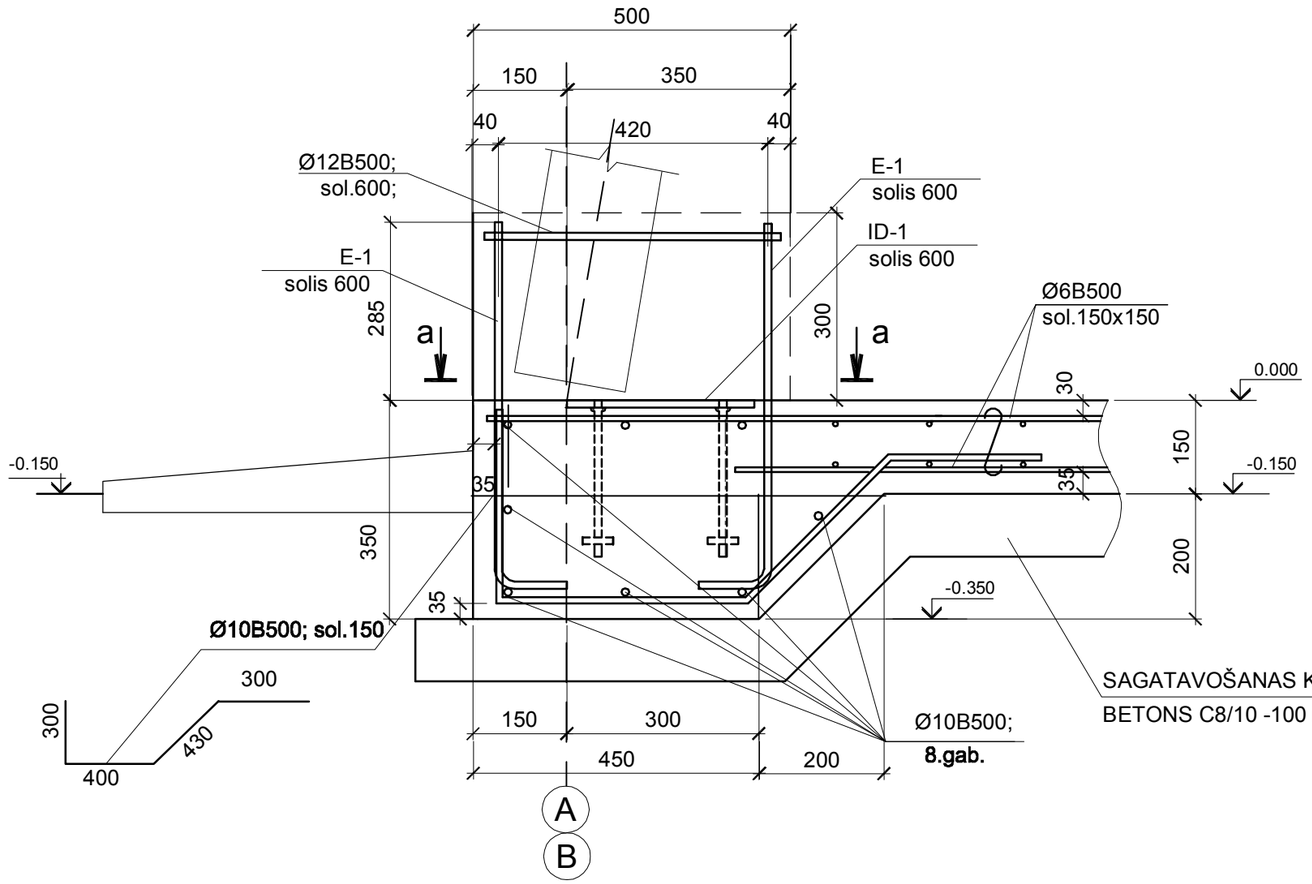

GRIEZUMS 2-2
BK-2

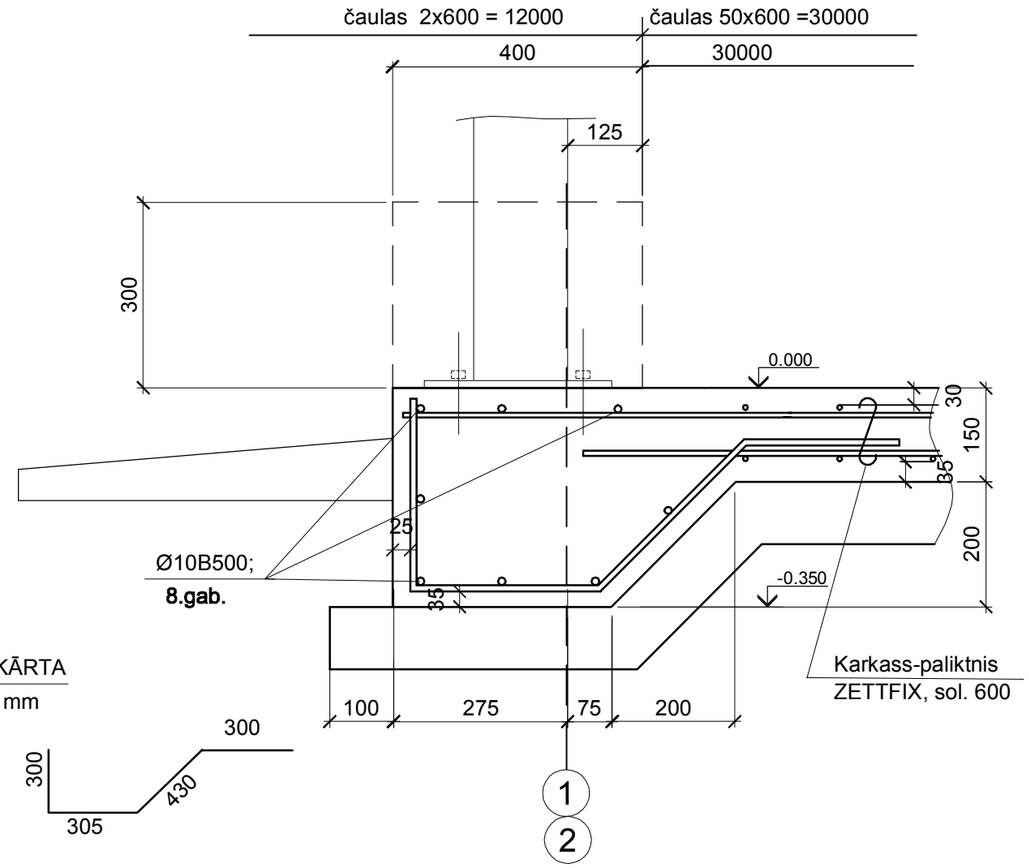

a - a

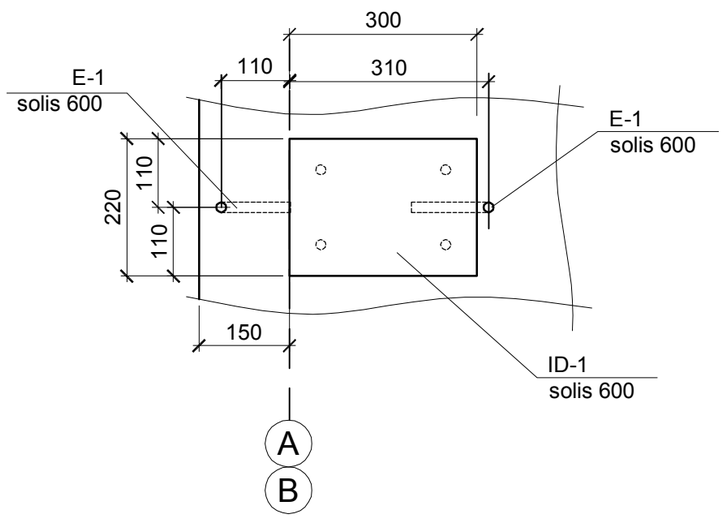

Arhīva reģistrācijas Nr. :			
Paraksts un datums:			
"BK" DAĻAS VAD.	I.FOKOVA		03.02.2022.
IZSTRĀDĀJA	I.FOKOVA		03.02.2022.

Pasūtītājs: JELGAVAS RAJONA GLŪDAS PAGASTA zemnieku saimniecība "BALTAIŅI"

Pasūtījums: 02-U/2022 - BK

Objekts: Lauksaimniecības mašīnu un tehnikas novietnes jaunbūve "BALTAIŅI", GLŪDAS pagasts, Jelgavas novads

Stadija	Lapa	Lapu sk.
BP	BK-3	

Mērogs: 1:10

Lapas nosaukums:

PAMATU PLĀTNE MP-1.
GRIEZUMI 1-1; 2-2

SIA "KOMPĀNIJA AVOTIŅI"
VRN 40003077493
BŪVKOMERSANTA Reģ. Nr.7323-R
+371 67139532 info@avotini.lv

SASKAŅOTS:
JAUNAIS INV.Nr.
PARAKSTS UN DATUMS
ORIG.INVENT.Nr.

A3